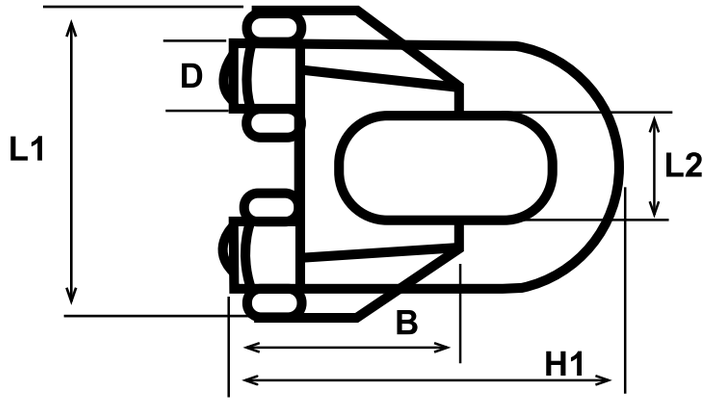

ABRAZADERA PARA CABLE

Código	Nominal (pulg)	Nominal (mm)	Envase	Longitud Rosca "B" (mm)	Diámetro Rosca "D" (mm)	Altura "H1" (mm)	Exterior "L1" (mm)	Interior "L2" (mm)
Zincado Brillante								
01ABC	1/8	3.0	5 U	12	4	20	17,8	4,8
03ABC	3/16	5.0	5 U	13	5	24	22,0	5,1
04ABC	1/4	6.0	5 U	13	5	28	23,5	7,0
05ABC	5/16	8.0	5 U	20	6	34	27,4	9,5
06ABC	3/8	10.0	5 U	21	8	42	31,8	10,0
08ABC	1/2	13.0	5 U	30	10	55	42,0	13,0